HiWatch

DS-1260ZJ

Разклонителна кутия

Характеристики:

- Материал от алуминиева сплав, повърхността е третирана със спрей

Размери:

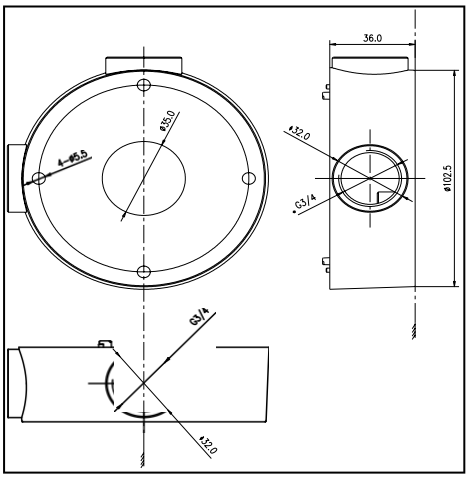

Модел:

DS-1260ZJ

Параметри:

Модел / Параметри	DS-1260ZJ
	Разклонителна кутия
Вид	Hikvision White
Материал	Алуминий
Размери	88.5 mm
Тегло	251 гр.

Забележка:

- Конзолата трябва да бъде монтирана на равна повърхност
- Водоустойчиво гумено покритие е необходимо за външно приложение
- Монтажната повърхност трябва да издържа натоварване от над 3 пъти повече от общото тегло на камерата и конзолата
- Максималният капацитет на товар на конзолата е 4.5кг

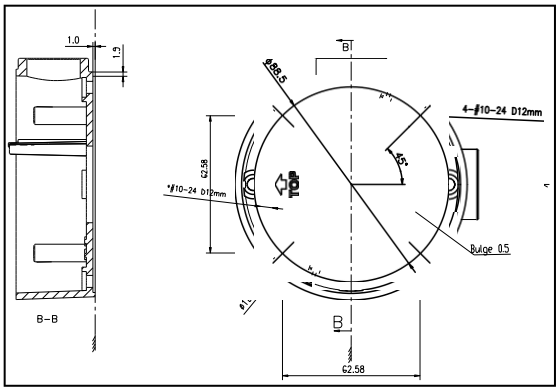

Забележка: Реалния продукт може да се различава от изображението по-горе.

ДОПЪЛНИТЕЛНА ИНФОРМАЦИЯ

Допълнителна информация за продукта и декларация за съответствие може да бъде намерена на:
www.polycomp.bg